Stainless steel bearing with seat

SBLF201-SBLF207-SSBLF206-20

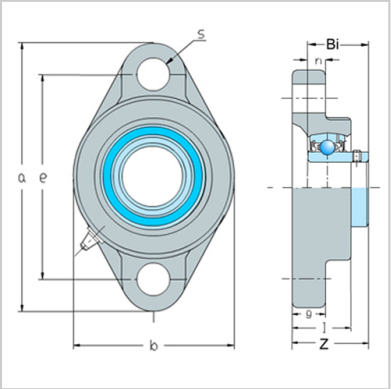

Bearing number：	SSBLF206-20
Shaft diamete：	
in.：	1-1/4
mm：	-
Boundary dimensions (mm)：	
a：	113
e：	90.5
i：	12
g：	12
l：	22
s：	12
b：	76
z：	34
Bi：	30
n：	8
Bolts：	3/8
Bearing：	SSB206-20
Bearing Housings：	LF206
Weight：	
(kg)：	0.57

: