Stainless steel bearing with seat

SBLF201-SBLF207-SSBLF204

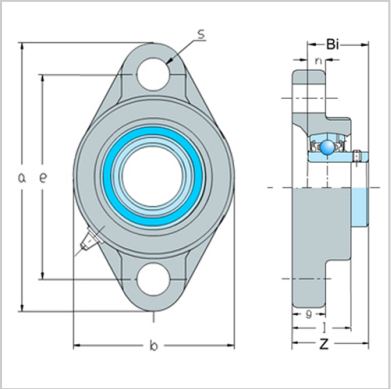

Bearing number：	SSBLF204
Shaft diamete：	
in.：	-
mm：	20
Boundary dimensions (mm)：	
a：	90
e：	71.4
i：	11
g：	11
l：	20
s：	10
b：	61
z：	29
Bi：	25
n：	7
Bolts：	M8
Bearing：	SSB204
Bearing Housings：	LF204
Weight：	
(kg)：	0.3

: