Stainless steel bearing with seat

SBLF201-SBLF207-SSBLF205

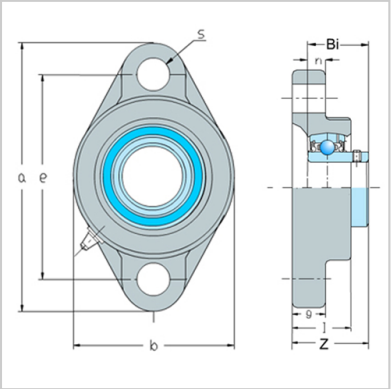

Bearing number：	SSBLF205
Shaft diamete：	
in.：	-
mm：	25
Boundary dimensions (mm)：	
a：	95
e：	76
i：	11
g：	11
l：	20
s：	10
b：	64
z：	31
Bi：	27
n：	7.5
Bolts：	M8
Bearing：	SSB205
Bearing Housings：	LF205
Weight：	
(kg)：	0.39

: