Stainless steel bearing with seat

SBLF201-SBLF207-SSBLF205-14

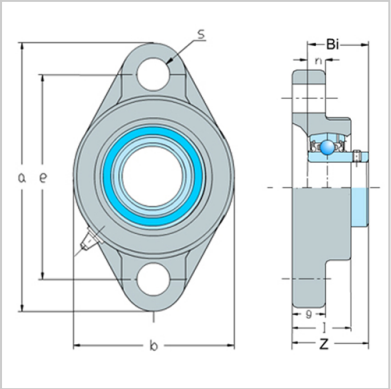

Bearing number：	SSBLF205-14
Shaft diamete：	
in.：	7/8
mm：	-
Boundary dimensions (mm)：	
a：	95
e：	76
i：	11
g：	11
l：	20
s：	10
b：	64
z：	31
Bi：	27
n：	7.5
Bolts：	5/16
Bearing：	SSB205-14
Bearing Housings：	LF205
Weight：	
(kg)：	0.39

: